LEGENDA

CS	COLLETTORE ACQUA SANITARIA N. 8 attacchi acqua calda-fredda
	TUBAZIONI ACQUA SANITARIA FREDDA-CALDA - IN ACCIAIO ZINCATO FINO ALL'INGRESSO FARMACIA - IN MULTISTRATO ALL'INTERNO DELLA FARMACIA
RE	RADIATORE ELETTRICO A PARETE
	TUBAZIONI DI SCARICO IN PeH DI TIPO SILENZIATO da allacciare a rete esistente

- Verificare in fase esecutiva la posizione degli apparecchi sanitari e degli scarichi esistenti
- Concordare con la D.L. Generale la tipologia degli apparecchi sanitari da installare
- Intercettare ogni gruppo di servizi e ogni apparecchio sanitario con rubinetti di arresto su collettore
- Percorsi tubazioni ed attraversamenti fra piani da definire in fase esecutiva in accordo con la D.L.

TIPICO RETI DI SCARICO

prevedere adeguata pendenza

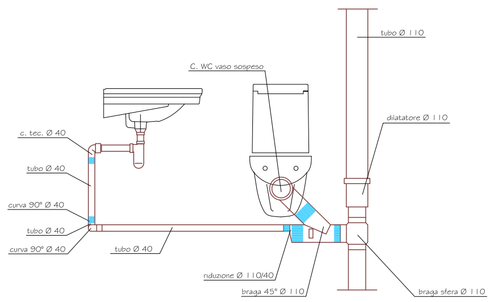

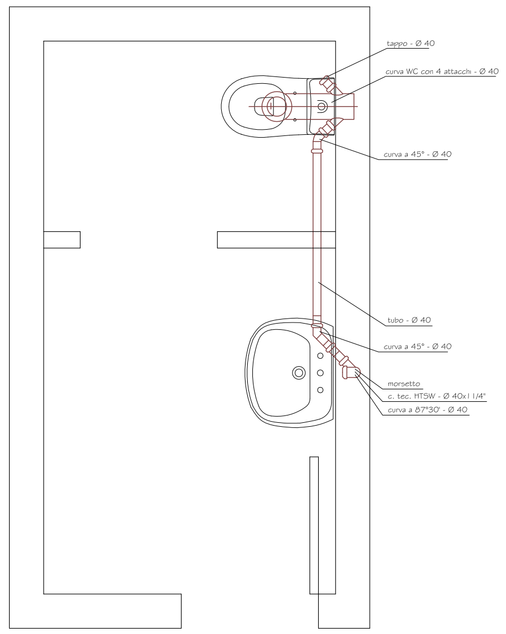

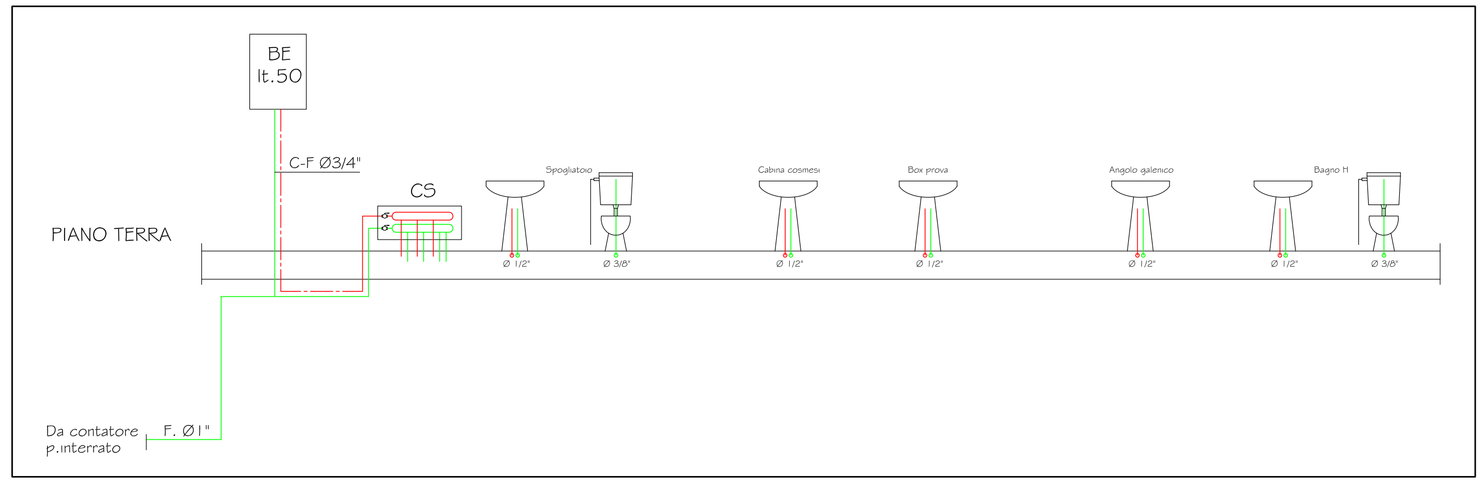

SCHEMA IDRICO

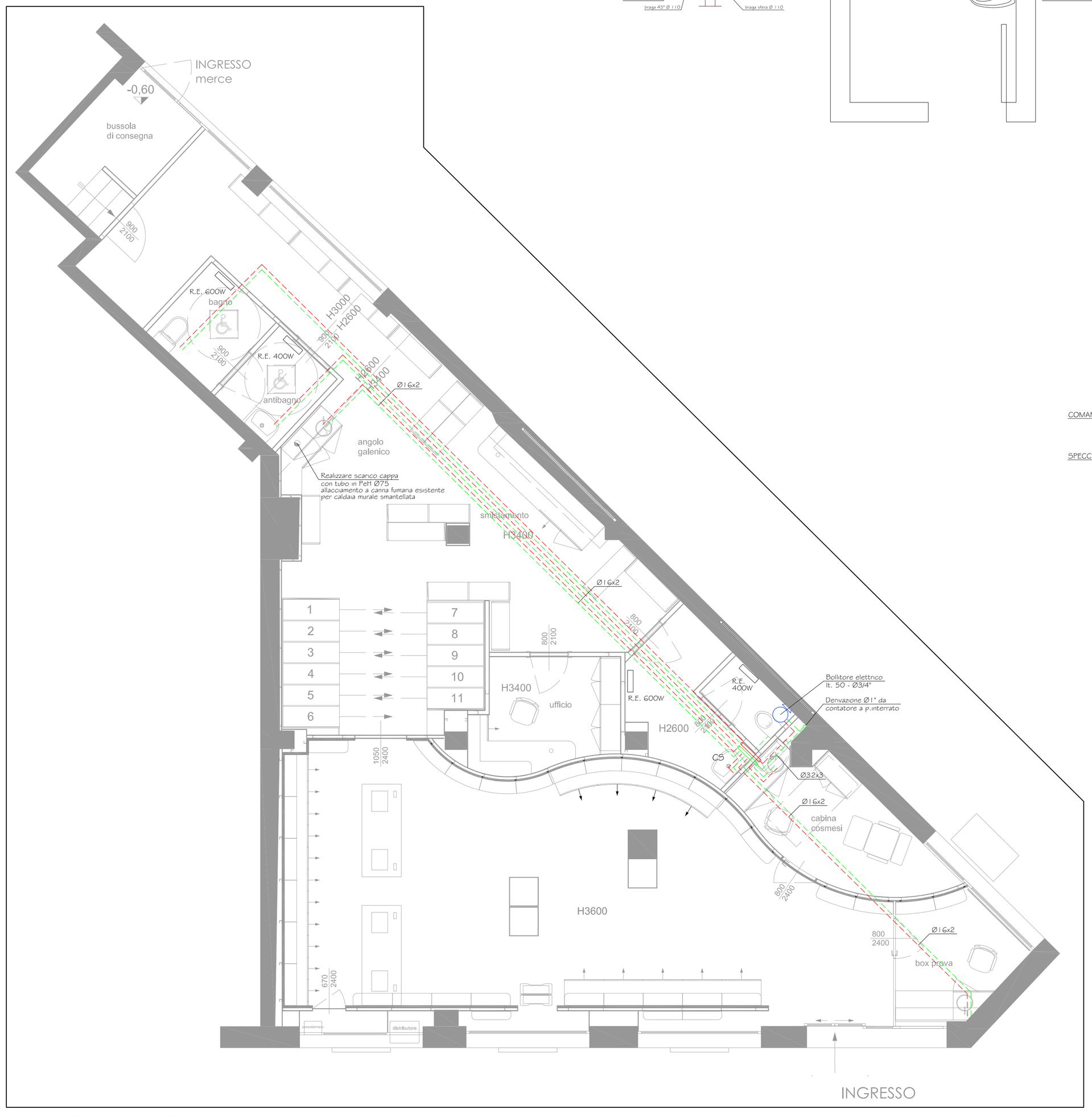

PIANTA PIANO TERRA - Distribuzione Idricosanitario

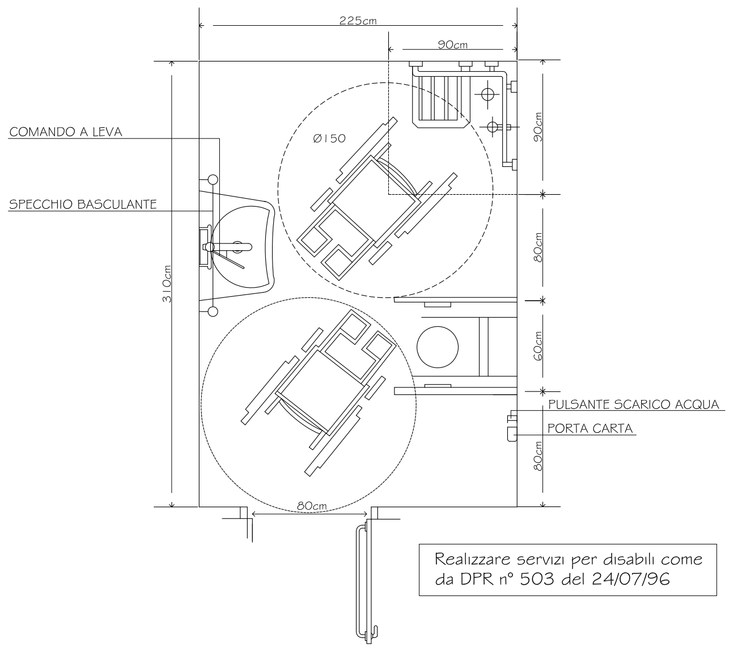

TIPICO WC PER DISABILI

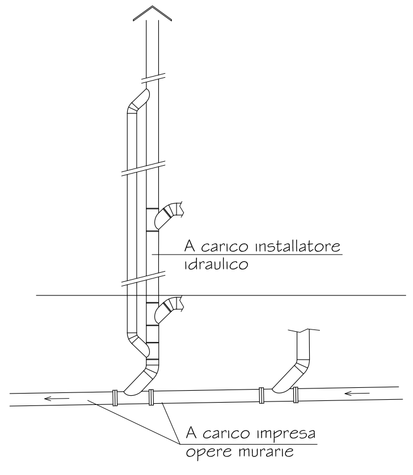

N.B. A PIE' COLONNA, PREVEDERE ISPEZIONE E SIFONE

TIPICO COLONNA DI SCARICO

Timbro

Timbro

Timbro

AZdesign s.r.l.

AZIENDA COMUNALE FARAMCIE
Azienda Speciale del Comune di San Donato Milanese
Via Unica Bolgiano 16 - 20097 San Doanto Milanese MI

Responsabile unico del procedimento

FARMACIA COMUNALE SEDE 1

Interventi di ristrutturazione, locali farmacia Comunale di piazza Tevere n. 16

PROGETTO DEFINITIVO/ESECUTIVO

Progetto architettonico
studio AZdesign
Via Piemonte, 13 - 24052 Azzano San Paolo (BG) - T/F 035 320314

Collaboratori: Andrea Zanini, Paolo Pezzotta

Strutture: Ing. Luca Mistri

Impianti: Ing. Claudio Locatelli, P.I. Papetti Stefano

Coordinamento sicurezza: Geom. Marco Perego

PROGETTO

Oggetto
IMPIANTI IDRICOSANITARIO

Scala 1:50

Formato tavola A1

Im02

Ottobre 2018

MISURE DEFINITIVE DA RILEVARE E VERIFICARE IN CANTIERE